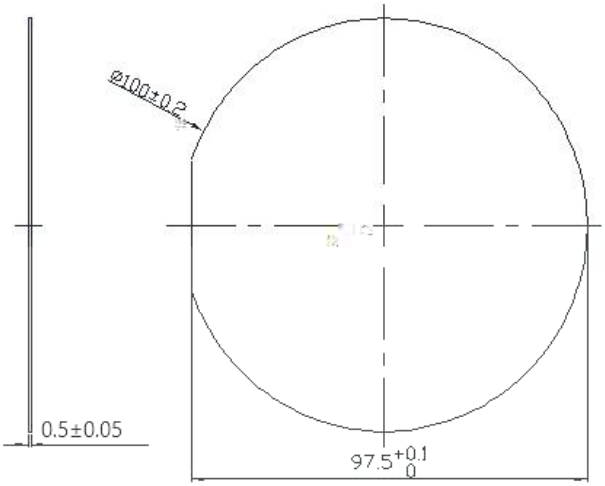ح Ä Ƀ ■ ỷ
ح ل ص '
Ḳ Ä Ƀ ḃ
ᵍ ẓ υ ỷ ò ḷ ˈ ḥ